KITAGAWA

TT100
TT100 mit Mac Mini Steuerung

Typ Schwenkmodell
Kompaktes Design

TT100
TT100 with Mac Mini controller

Type Tilting Table
Compact Design

NEU
NEW

Spezifikationen / *Specifications*

Modell	Tisch ø *table ø* (mm)	Tischhöhe *table height* horizontal *horizontal* (mm)	Tischhöhe *table height* vertikal *vertical* (mm)	Spitzenhöhe *centre height* (mm)	Spindeldurchlaß *centre hole* (mm)	T-Nutenbreite *width of t–slot* (mm)	Max. Werkstück ø *max. work ø* (mm)	Max. Werkstückgewicht *max. work weight* horizontal *at horizontal* (kg)	Max. Werkstückgewicht *max. work weight* gekippt *at tilted* (kg)
TT100	110	180	222	135	32	14h7	110	35	20

Modell	Gewicht *weight* (kg)	Achse *axis*	Klemm-Moment (Nm) *clamping torque (Nm)* Luft/*air* 0,5MPa	zul. Werkstückträgheit *allowable work inertia* kgm² (kgf·cm·sec²)	Übersetzung *gear ratio*	Max. Geschwindigkeit *max. speed* (U/min/r.p.m)
TT120	68	4 th	180	0,05 (0,5)	1/72	41,6
		5 th	300	0,05 (0,5)	1/120	25,0

Anmerkung: Schwenkbereich: -20º~110º

Note: Tilting range is from -20º to 110º

TT100 Abmessungen / *Dimensions*

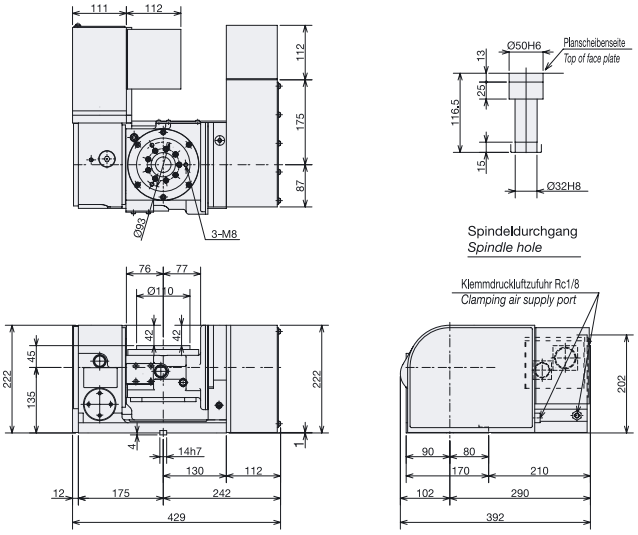

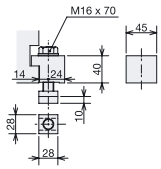

Die angegebenen Gehäuseabmessungen beziehen sich auf eine direkte 4te Achse mit Fanuc Alpha Motor.
The dimensions of the motor cover belong to a direct 4th axis equipped with Fanuc alpha motor.

TT100 mit Mac Mini Steuerung Abmessungen / *Dimensions*

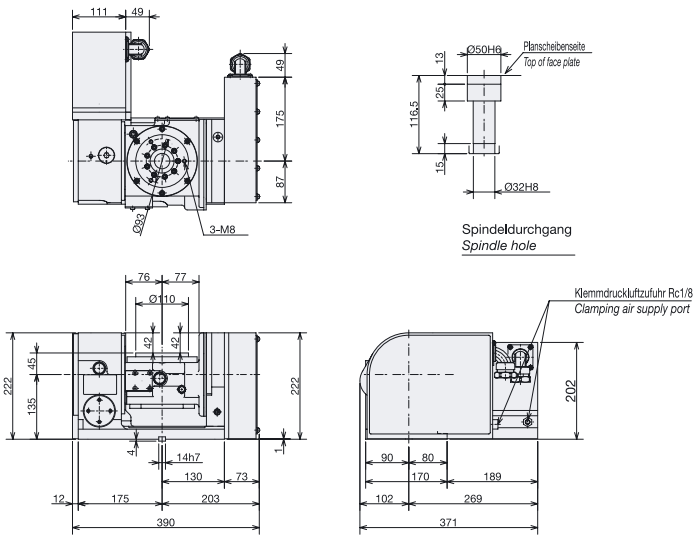

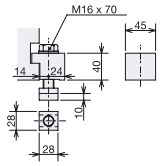

KITAGAWA

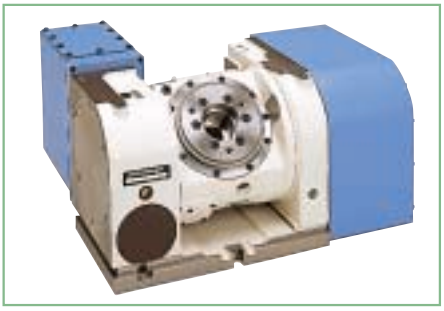

TT/TTS

Typ Schwenkmodell
Modelle / TT120 TT181 TT251 TT320
Kompaktes Design

TT/TTS

Type Tilting Table
Line Up / TT120 TT181 TT251 TT320
Most compact design in the same class and five face machining possible

Spezifikationen / *Specifications*

Modell	Tisch ø *table ø* (mm)	Tischhöhe *table height* horizontal *horizontal* (mm)	Tischhöhe *table height* vertikal *vertical* (mm)	Spitzenhöhe *centre height* (mm)	Spindeldurchlaß *centre hole* (mm)	T-Nutenbreite *width of t–slot* (mm)	Max. Werkstück ø *max. work ø* (mm)	Max. Werkstückgewicht *max. work weight* horizontal *at horizontal* (kg)	Max. Werkstückgewicht *max. work weight* gekippt *at tilted* (kg)
TT120	125	220	265	150	32	14h7	125	35	20
TT181	180	250	320	180	40	18h7	180	60	40
TT251	250	300	380	225	70	18h7	250	100	60
TT320	320	345	448	255	100	18h7	320	150	100

Modell	Gewicht *weight* (kg)	Achse *axis*	Klemm-Moment (Nm) *clamping torque (Nm)* Luft/*air* 0,5MPa (5kgf/cm²)	Klemm-Moment (Nm) *clamping torque (Nm)* Hydr. 3,5MPa (35kgf/cm²)	zul. Werkstückträgheit *allowable work inertia* kgm² (kgf·cm·sec²)	Übersetzung *gear ratio*	Max. Geschwindigkeit *max. speed* (U/min/r.p.m)
TT120	100	4 th	120 (12,2)	–	0,06 (0,6)	1/90	33,3
		5 th	200 (20,4)	–	0,06 (0,6)	1/180	16,6
TT181	140	4 th	150 (15,3)	350 (35,7)	0,25 (2,5)	1/90	33,3
		5 th	200 (20,4)	400 (40,8)	0,25 (2,5)	1/180	16,6
TT251	260	4 th	–	900 (91,8)	0,78 (8,0)	1/90	33,3
		5 th	–	1200 (122,4)	0,78 (8,0)	1/180	16,6
TT320	360	4 th	–	1600 (163,2)	1,92 (19,6)	1/180	16,6
		5 th	–	2000 (203,9)	1,92 (19,6)	1/360	8,3

Anmerkung: Schwenkbereich: -20º~110º
siehe Anmerkung auf Seite 50

Note: Tilting range is from -20º to 110º
Refer to items of "Notes" in page 50

TT120 / TTS120 Abmessungen / *Dimensions*

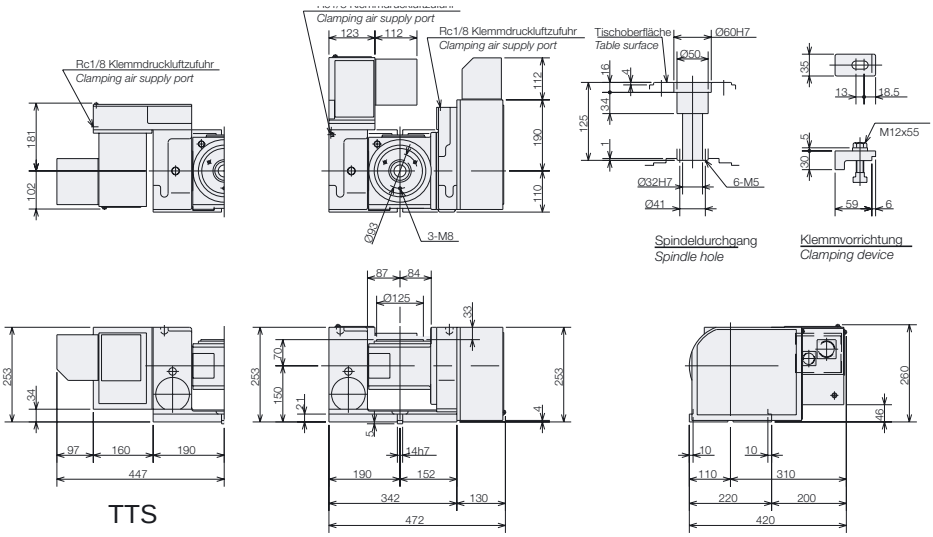

Die angegebenen Gehäuseabmessungen beziehen sich auf eine direkte 4te Achse mit Fanuc Alpha Motor.
The dimensions of the motor cover belong to a direct 4th axis equipped with Fanuc alpha motor.

KITAGAWA

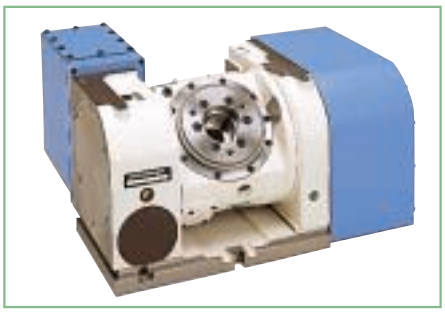

TT/TTS

Typ Schwenkmodell
Modelle / TT120 TT181 TT251 TT320
Kompaktes Design

TT/TTS

Type Tilting Table
Line Up / TT120 TT181 TT251 TT320
Compact Design

TT181 / TTS181 Abmessungen / *Dimensions*

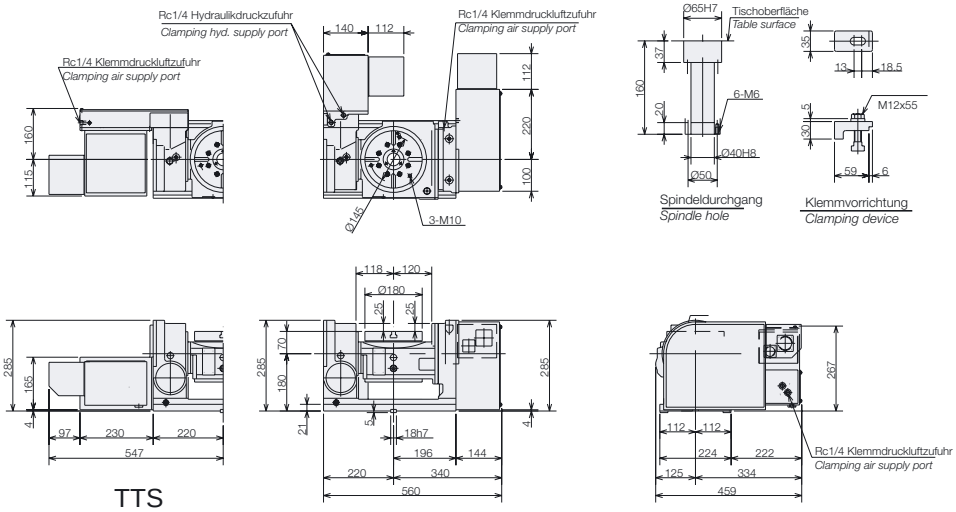

Die angegebenen Gehäuseabmessungen beziehen sich auf eine direkte 4te und 5te Achse mit Fanuc Alpha Motor.
The dimensions of the motor cover belong to a direct 4th and 5th axis equipped with Fanuc alpha motor.

TT251 / TTS251 Abmessungen / *Dimensions*

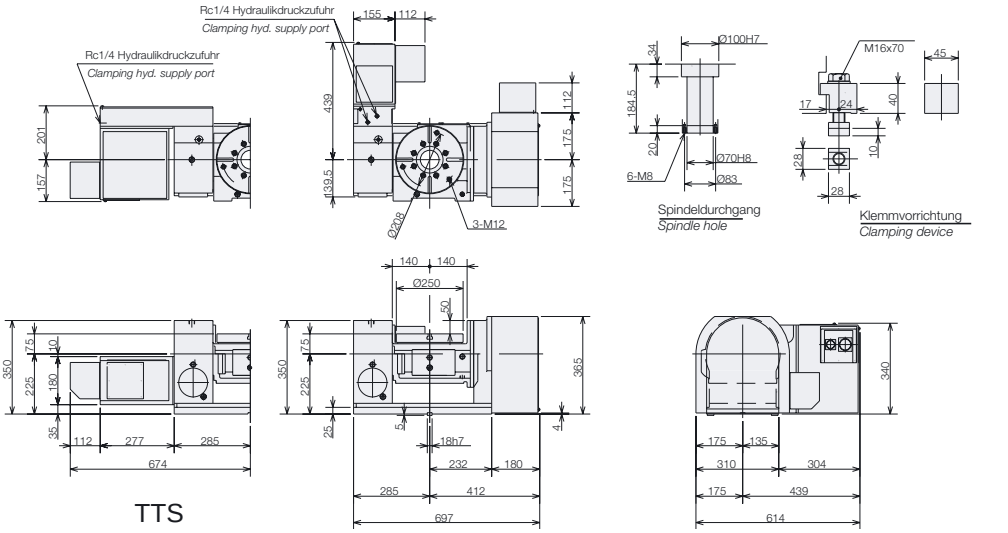

Die angegebenen Gehäuseabmessungen beziehen sich auf eine direkte 4te und 5te Achse mit Fanuc Alpha Motor.
The dimensions of the motor cover belong to a direct 4th and 5th axis equipped with Fanuc alpha motor.

TT320 / TTS320 Abmessungen / *Dimensions*

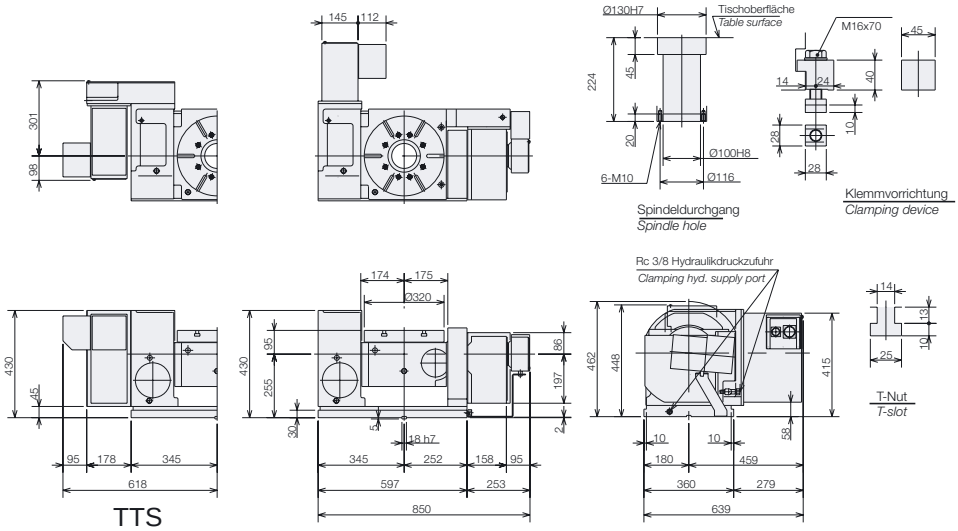

Die angegebenen Gehäuseabmessungen beziehen sich auf eine direkte 4te und 5te Achse mit Fanuc Alpha Motor.
The dimensions of the motor cover belong to a direct 4th and 5th axis equipped with Fanuc alpha motor.